MODELO: SLR22TV-N5 KA 4637
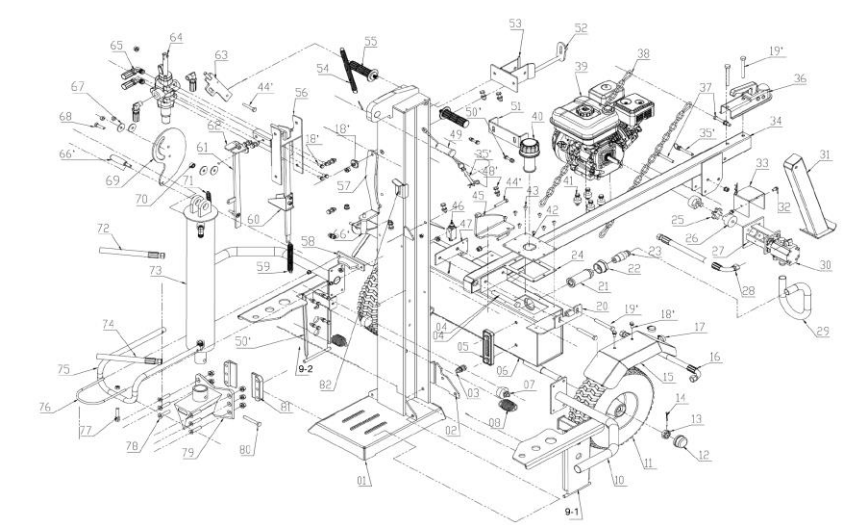
CÓDIGO DE FAMILIA	TASA	DESCUENTO	CONTENIDO	NÚMERO DE PROVEEDOR	NÚMERO PROVEEDOR	CÓDIGO ARTÍCULO	NOMBRE ARTÍCULO	DESCRIPCIÓN INGLÉS	DESCRIPCIÓN CASTELLANO	DESCRIPCIÓN CATALÁN	DESCRIPCIÓN FRANCÉS	DESCRIPCIÓN PORTUGUÉS	CANTIDAD	IMAGEN
03700	IVA 21% + 5,2% REC.	IVA 20%	622	1	PART NP1	SLR22TVN01	VIGA	beam	VIGA	BIGA	CORPS FENDEUR	VIGA	1	
03700	IVA 21% + 5,2% REC.	IVA 20%	622	2	PART NP2	SLR22TVN02	SOPORTE VIGA	fitting plate	SOPORTE VIGA	SUPORT BIGA	SUPPORT CORPS FENDEUR	SUPORTE VIGA	1	
03700	IVA 21% + 5,2% REC.	IVA 20%	622	3	PART NP3	SLR22TVN03	TORNILLO M12X40	bolt M12*40	TORNILLO M12X40	CARGOL M12X40	VIS M12X40	PARAFUSO M12x40	1	
03700	IVA 21% + 5,2% REC.	IVA 20%	622	4	PART NP4	SLR22TVN04	BULON PASADOR	kingbar pin	BULON PASADOR	BUIGÓ PASADOR	BOULLON GOUPILLE	CAVILHA PASSADOR	1	
03700	IVA 21% + 5,2% REC.	IVA 20%	622	5	PART NP5	SLR22TVN05	INDICADOR ACEITE	oil meter	INDICADOR ACEITE	INDICADOR D'OLI	INDICATEUR HUILE	INDICADOR ÓLEO	1	
03700	IVA 21% + 5,2% REC.	IVA 20%	622	6	PART NP6	SLR22TVN06	DEPOSITO ACEITE	tank	DEPÓSITO ACEITE	DIPÒSIT D'OLI	RÉSERVOIR HUILE	DEPÓSITO ÓLEO	1	
03700	IVA 21% + 5,2% REC.	IVA 20%	622	7	PART NP7	SLR22TVN07	SILEMBLOCK	damping rubber	SILENTBLOCK	SILENBLOCK	SILENTBLOCK	SINO-BLOCK	1	
03700	IVA 21% + 5,2% REC.	IVA 20%	622	8	PART NP8	SLR22TVN08	MUELLE	spring	MUELLE	MOLL	RESSORT	MOLA	1	
03700	IVA 21% + 5,2% REC.	IVA 20%	622	0,1	PART NP9	SLR22TVN09	ESPÁRRAGO	stud bolt hosert	ESPÁRRAGO	ESPÁRRAGO	ESPÁRRAGO	ESPÁRRAGO	1	
03700	IVA 21% + 5,2% REC.	IVA 20%	622	0,7	PART NP10	SLR22TVN10	ESPÁRRAGO	bolt hosert	ESPÁRRAGO	ESPÁRRAGO	ESPÁRRAGO	ESPÁRRAGO	1	
03700	IVA 21% + 5,2% REC.	IVA 20%	622	10	PART NP10	SLR22TVN10	BARRA LATERAL	protect pipe	BARRA LATERAL	BARRA LATERAL	BARRE LATÉRALE	BARRA LATERAL	1	
03700	IVA 21% + 5,2% REC.	IVA 20%	622	11	PART NP11	SLR22TVN11	RUEDA	wheel	RUEDA	RODA	ROUE	RODA	1	
03700	IVA 21% + 5,2% REC.	IVA 20%	622	12	PART NP12	SLR22TVN12	TAPACUBOS RUEDA	wheel cover	TAPACUBOS RUEDA	TAMBOLLIDOR DE RODA	ENJOLIVEUR ROUE	TAMPA CUBOS RODA	1	
03700	IVA 21% + 5,2% REC.	IVA 20%	622	13	PART NP13	SLR22TVN13	TUERCA AVELLANADA	M24 slat nut	TUERCA AVELLANADA	FEMELLA	ÉCROU	PORCA DE CORDA M24	1	
03700	IVA 21% + 5,2% REC.	IVA 20%	622	14	PART NP14	SLR22TVN14	PIN PASADOR	wheel pin	PIN PASADOR	PIN GOLPILLE	PIN GOUPILLE	CAVILHA PASSADOR	1	
03700	IVA 21% + 5,2% REC.	IVA 20%	622	15	PART NP15	SLR22TVN15	GUARDABARROS	mudguard	GUARDABARROS	PARAFANG	GARDE-BOUES	GUARDA-LAMAS	1	
03700	IVA 21% + 5,2% REC.	IVA 20%	622	16	PART NP16	SLR22TVN16	TUBO RETORNO ACEITE	oil return hose	TUBO RETORNO ACEITE	TUB RETORN OLI	TUYAU RETOUR HUILE	TUBO RETORNO ÓLEO	1	
03700	IVA 21% + 5,2% REC.	IVA 20%	622	17	PART NP17	SLR22TVN17	ABRAZADERA	hose buckle	ABRAZADERA	ABRAÇADORA	COLLIER	ABRAÇADEIRA	1	
03700	IVA 21% + 5,2% REC.	IVA 20%	622	18	PART NP18	SLR22TVN18	TORNILLO M8X20	bolt M8*20	TORNILLO M8X20	CARGOL M8X20	VIS M8X20	PARAFUSO M8x20	1	
03700	IVA 21% + 5,2% REC.	IVA 20%	622	19	PART NP19	SLR22TVN19	TORNILLO M12X95	bolt M12*95	TORNILLO M12X95	CARGOL M12X95	VIS M12X95	PARAFUSO M12x95	1	
03700	IVA 21% + 5,2% REC.	IVA 20%	622	20	PART NP20	SLR22TVN20	SOPORTE SUPERIOR DEPOSITO ACEITE	vertical fitting plate	SOPORTE SUPERIOR DEPÓSITO ACEITE	SUPORT SUPERIOR DIPÒSIT OLI	SUPPORT SUPÉRIEUR RÉSERVOIR HUILE	SUPORTE SUPERIOR DEPÓSITO ÓLEO	1	
03700	IVA 21% + 5,2% REC.	IVA 20%	622	21	PART NP21	SLR22TVN21	FILTRO INFERIOR DEPOSITO	oil filter	FILTRO INFERIOR DEPÓSITO	FILTRE INFERIOR DIPÒSIT	FILTRE INFÉRIEUR RÉSERVOIR	FILTRO INFERIOR DEPÓSITO	1	
03700	IVA 21% + 5,2% REC.	IVA 20%	622	22	PART NP22	SLR22TVN22	TUBERCA DEPOSITO	filter interface	TUBERCA DEPÓSITO	FEMELLA DIPÒSIT	ÉCROU RÉSERVOIR	PORCA DEPÓSITO	1	
03700	IVA 21% + 5,2% REC.	IVA 20%	622	23	PART NP23	SLR22TVN23	RACOR	connector	RACOR	RACOR	RACCORD	RECORD	1	
03700	IVA 21% + 5,2% REC.	IVA 20%	622	24	PART NP24	SLR22TVN24	JUNTA DEPOSITO ACEITE	tank seal	JUNTA DEPÓSITO ACEITE	JUNTA DIPÒSIT OLI	JOINT RÉSERVOIR HUILE	JUNTA DEPÓSITO ÓLEO	1	
03700	IVA 21% + 5,2% REC.	IVA 20%	622	25	PART NP25	SLR22TVN25	GOMA ANTIVIBRACION	coupler rubber	GOMA ANTIVIBRACIÓN	GOMA ANTIVIBRACIÓ	CAOUTCHOUC ANTIVIBRATION	AMORTECEDOR BORRACHA ANTIVIBRAÇÃO	1	
03700	IVA 21% + 5,2% REC.	IVA 20%	622	26	PART NP26	SLR22TVN26	BUJE ACOPLAMIENTO BOMBA ACEITE	coupler set	BUJE ACOPLAMIENTO BOMBA ACEITE	BUGIA ACOPLAMENT BOMBA OLI	BOUGIE ACCOUPLEMENT POMPE HUILE	KIT ACOPLAMENTO BOMBA ÓLEO	1	
03700	IVA 21% + 5,2% REC.	IVA 20%	622	26M		SLR22TVN26/M	BUJE ACOPLAMIENTO MOTOR	coupler enerne	BUJE ACOPLAMIENTO MOTOR	BUGIA ACOPLAMENT MOTOR	BOUGIE ACCOUPLEMENT MOTEUR	KIT ACOPLAMENTO MOTOR	1	
03700	IVA 21% + 5,2% REC.	IVA 20%	622	27	PART NP27	SLR22TVN27	SOPORTE BOMBA ACEITE	connect frame	SOPORTE BOMBA ACEITE	SUPORT BOMBA OLI	SUPPORT POMPE HUILE	SUPORTE BOMBA ÓLEO	1	
03700	IVA 21% + 5,2% REC.	IVA 20%	622	28	PART NP28	SLR22TVN28	TUBO HIDRAULICO ACEITE	pump out hose	TUBO HIDRÁULICO ACEITE	TUB HIDRÀULIC OLI	TUYAU HYDRAULIQUE HUILE	TUBO ÓLEO HIDRÁULICO	1	
03700	IVA 21% + 5,2% REC.	IVA 20%	622	29	PART NP29	SLR22TVN29	TUBO TRANSPARENTE ACEITE	plastic hose	TUBO TRANSPARENTE ACEITE	TUB TRANSPARENT OLI	TUYAU TRANSPARENT HUILE	TUBO TRANSPARENTE ÓLEO	1	
03700	IVA 21% + 5,2% REC.	IVA 20%	622	30	PART NP30	SLR22TVN30	BOMBA ACEITE	pump	BOMBA ACEITE	BOMBA OLI	POMPE HUILE	BOMBA ÓLEO	1	
03700	IVA 21% + 5,2% REC.	IVA 20%	622	31	PART NP31	SLR22TVN31	PIE SOPORTE	foodfoot	PIE SOPORTE	PEU SUPORT	PIED SUPPORT	HE SUPORTE	1	
03700	IVA 21% + 5,2% REC.	IVA 20%	622	32	PART NP32	SLR22TVN32	TORNILLO M8X20	bolt M8*20	TORNILLO M8X20	CARGOL M8X20	VIS M8X20	PARAFUSO M8x20	1	
03700	IVA 21% + 5,2% REC.	IVA 20%	622	33	PART NP33	SLR22TVN33	CHAPA PROTECTORA BOMBA ACEITE	frame cover	CHAPA PROTECTORA BOMBA ACEITE	MAPA PROTECTORA BOMBA OLI	PLAQUE PROTECTION POMPE À HUILE	CHAPA PROTECTORA BOMBA ÓLEO	1	
03700	IVA 21% + 5,2% REC.	IVA 20%	622	34	PART NP34	SLR22TVN34	BARRA REMOLQUE	kingbar	BARRA REMOLQUE	BARRA REMOLC	BARRE REMORQUE	BARRA REBOQUE	1	
03700	IVA 21% + 5,2% REC.	IVA 20%	622	35	PART NP35	SLR22TVN35	EJUP PASADOR	foot pin	EJUP PASADOR	EJUP PASSADOR	EJUP GOUPILLE	EJUP PASSADOR	1	
03700	IVA 21% + 5,2% REC.	IVA 20%	622	36	PART NP36	SLR22TVN36	ASIDERO REMOLQUE	tow hitch	ASIDERO REMOLQUE	AGAFADOR REMOLC	POIGNÉE REMORQUE	CABO REBOQUE	1	
03700	IVA 21% + 5,2% REC.	IVA 20%	622	37	PART NP37	SLR22TVN37	TORNILLO M10X80	bolt M10*80	TORNILLO M10X80	CARGOL M10X80	VIS M10X80	PARAFUSO M10x80	1	
03700	IVA 21% + 5,2% REC.	IVA 20%	622	38	PART NP38	SLR22TVN38	CADENA	chain	CADENA	CADENA	CHAÎNE	CORRENTE	1	
03700	IVA 21% + 5,2% REC.	IVA 20%	622	39	PART NP39		MOTOR	engine	MOTOR	MOTOR	MOTEUR	MOTOR	1	
03700	IVA 21% + 5,2% REC.	IVA 20%	622	40	PART NP40	SLR22TVN40	TAPÓN DEPOSITO ACEITE	tank cover filler	TAPÓN DEPÓSITO ACEITE	TAP DIPÒSIT OLI	BOUCHON RÉSERVOIR HUILE	TAMPÃO DEPÓSITO ÓLEO	1	
03700	IVA 21% + 5,2% REC.	IVA 20%	622	41	PART NP41	SLR22TVN41	SILEMBLOCK MOTOR	enerne damoirse rubber	SILENTBLOCK MOTOR	SILENTBLOCK MOTOR	SILENTBLOCK MOTEUR	SINO-BLOCK MOTOR	1	
03700	IVA 21% + 5,2% REC.	IVA 20%	622	42	PART NP42	SLR22TVN42	TAPA SUPERIOR DEPOSITO ACEITE	tank cover plate	TAPA SUPERIOR DEPÓSITO ACEITE	TAPA SUPERIOR DIPÒSIT OLI	COUVERCLE SUPÉRIEUR RÉSERVOIR HUILE	TAMPÃO SUPERIOR DEPÓSITO ÓLEO	1	
03700	IVA 21% + 5,2% REC.	IVA 20%	622	43	PART NP43	SLR22TVN43	TORNILLO M6X15	screw M6*15	TORNILLO M6X15	CARGOL M6X15	VIS M6X15	PARAFUSO M6x15	1	
03700	IVA 21% + 5,2% REC.	IVA 20%	622	44	PART NP44	SLR22TVN44	TORNILLO M10X60	bolt M10*60	TORNILLO M10X60	CARGOL M10X60	VIS M10X60	PARAFUSO M10x60	1	
03700	IVA 21% + 5,2% REC.	IVA 20%	622	45	PART NP45	SLR22TVN45	SOPORTE VERTICAL	vertical holder	SOPORTE VERTICAL	SUPORT VERTICAL	SUPPORT VERTICAL	SUPORTE VERTICAL	1	
03700	IVA 21% + 5,2% REC.	IVA 20%	622	46	PART NP46	8012000X4	INTERRUPTOR DE PARO	switch	INTERRUPTOR DE PARO	INTERRUPTOR DE PARADA	INTERRUPTEUR DE PARADA	INTERRUPTOR DE PARAGEM	1	
03700	IVA 21% + 5,2% REC.	IVA 20%	622	47	PART NP47	SLR22TVN47	SOPORTE INTERRUPTOR DE PARO	switch fitting plate	SOPORTE INTERRUPTOR DE PARO	SUPORT INTERRUPTOR DE PARADA	SUPPORT INTERRUPTEUR ARRÊT	SUPORTE INTERRUPTOR DE PARAGEM	1	
03700	IVA 21% + 5,2% REC.	IVA 20%	622	48	PART NP48	SLR22TVN48	TORNILLO M10X35	bolt M10*35	TORNILLO M10X35	CARGOL M10X35	VIS M10X35	PARAFUSO M10x35	1	
03700	IVA 21% + 5,2% REC.	IVA 20%	622	49	PART NP49	SLR22TVN49	PASADOR	beam pin	PASADOR	PASSADOR	GOUPILLE	PASSADOR	1	
03700	IVA 21% + 5,2% REC.	IVA 20%	622	50	PART NP50	SLR22TVN50	TORNILLO M8X45	bolt M8*45	TORNILLO M8X45	CARGOL M8X45	VIS M8X45	PARAFUSO M8x45	1	
03700	IVA 21% + 5,2% REC.	IVA 20%	622	51	PART NP51	SLR22TVN51	CHAPA SOPORTE TUBO	pipe fitting plate	CHAPA SOPORTE TUBO	MAPA SUPORT TUB	PLAQUE SUPPORT TUYAU	CHAPA SUPORTE TUBO	1	
03700	IVA 21% + 5,2% REC.	IVA 20%	622	52	PART NP52	SLR22TVN52	VARILLA DE REGLAGE	valve adjust rod	VARILLA DE REGLAGE	VARETA REGLATGE	TIGE DE RÉGLAGE	VARETA DE AJUSTAMENTO	1	
03700	IVA 21% + 5,2% REC.	IVA 20%	622	53	PART NP53	SLR22TVN53	SOPORTE VARILLA REGLAGE	kingbar coamp	SOPORTE VARILLA DE REGLAJE	SUPORT VARETA REGLATGE	SUPPORT TIGE DE RÉGLAGE	SUPORTE VARETA DE AJUSTAMENTO	1	
03700	IVA 21% + 5,2% REC.	IVA 20%	622	54	PART NP54	SLR22TVN54	MUELLE DE PRESIÓN	tone serine	MUELLE DE PRESIÓN	MOLL DE PRESSIÓ	RESSORT DE PRESSION	MOLA DE PRESSÃO	1	
03700	IVA 21% + 5,2% REC.	IVA 20%	622	55	PART NP55	SLR22TVN55	EMPUÑADURA DE GOMA	beam handle	EMPUÑADURA DE GOMA	EMPUNYADURA DE GOMA	POIGNÉE EN CAOUTCHOUC	PUNHO DE BORRACHA	1	
03700	IVA 21% + 5,2% REC.	IVA 20%	622	56	PART NP56	SLR22TVN56	SOPORTE ALOJAMIENTO DISTRIBUIDOR ACEITE	valve fitting frame	SOPORTE ALOJAMIENTO DISTRIBUIDOR ACEITE	SUPORT ALLOTJAMENT DISTRIBUIDOR OLI	SUPPORT DISTRIBUTION HUILE	SUPORTE ALOJAMENTO DISTRIBUIDOR ÓLEO	1	
03700	IVA 21% + 5,2% REC.	IVA 20%	622	57	PART NP57	SLR22TVN57	LEVA DERECHA VIGA	right handle frame	LEVA DERECHA VIGA	LEVA DRETA BIGA	LEVER DROITE CORPS FENDEUR	CHAPA DIREITA VIGA	1	
03700	IVA 21% + 5,2% REC.	IVA 20%	622	58	PART NP58	SLR22TVN58	CHAPA	ram holder	CHAPA	MAPA	PLAQUE	CHAPA	1	
03700	IVA 21% + 5,2% REC.	IVA 20%	622	59	PART NP59	SLR22TVN59	MUELLE	spring	MUELLE	MOLL	RESSORT	MOLA	1	
03700	IVA 21% + 5,2% REC.	IVA 20%	622	60	PART NP60	SLR22TVN60	CHAPA ALOJAMIENTO VARILLA	rod fitting frame	CHAPA ALOJAMIENTO VARILLA	MAPA ALLOTJAMENT VARETA	PLAQUE TIGE	CHAPA ALOJAMENTO VARETA	1	
03700	IVA 21% + 5,2% REC.	IVA 20%	622	61	PART NP61	SLR22TVN61	VARILLA REGULADORA	rod	VARILLA REGULADORA	VARETA REGULADORA	TIGE DE RÉGLAGE	VARETA REGULADORA	1	
03700	IVA 21% + 5,2% REC.	IVA 20%	622	62	PART NP62	SLR22TVN62	CHAPA VARILLA	rod holdine plate	CHAPA VARILLA	MAPA VARETA	PLAQUE TIGE	CHAPA VARETA	1	
03700	IVA 21% + 5,2% REC.	IVA 20%	622	63	PART NP63	SLR22TVN63	CHAPA	hone plate	CHAPA	MAPA	PLAQUE	CHAPA	1	
03700	IVA 21% + 5,2% REC.	IVA 20%	622	64	PART NP64	SLR22TVN64	DISTRIBUIDOR ACEITE	control valve	DISTRIBUIDOR ACEITE	DISTRIBUIDOR OLI	DISTRIBUTEUR HUILE	DISTRIBUIDOR ÓLEO	1	
03700	IVA 21% + 5,2% REC.	IVA 20%	622	65	PART NP65	SLR22TVN65	RACORD 90 GRADOS	connector 90 degree	RACOR 90 GRADOS	RACOR 90 GRAUS	RACCORD 90	RECORD 90 GRAUS	1	
03700	IVA 21% + 5,2% REC.	IVA 20%	622	66	PART NP66	SLR22TVN66	MANETA IZQUIERDA	left handle	MANETA IZQUIERDA	MANETA ESQUERRA	POIGNÉE GAUCHE	MANETE ESQUERDA	1	
03700	IVA 21% + 5,2% REC.	IVA 20%	622	67	PART NP67	SLR22TVN67	ARANDELA	washer	ARANDELA	ARANDELA	RONDELLE	ANILHA	1	
03700	IVA 21% + 5,2% REC.	IVA 20%	622	68	PART NP68	SLR22TVN68	TORNILLO M10X40	bolt M10*40	TORNILLO M10 X40	CARGOL M10X40	VIS M10X40	PARAFUSO M10x40	1	
03700	IVA 21% + 5,2% REC.	IVA 20%	622	69	PART NP69	SLR22TVN69	PLACA REGULADORA MANETA	handle plate	PLACA REGULADORA MANETA	PLACA REGULADORA MANETA	PLAQUE DE RÉGULATION POIGNÉE	PLACA REGULADORA MANETE	1	
03700	IVA 21% + 5,2% REC.	IVA 20%	622	70	PART NP70	SLR22TVN70	COINETE	bearing	COINETE	COINET	COUSSINET	ROLAMENTO	1	
03700	IVA 21% + 5,2% REC.	IVA 20%	622	71	PART NP71	SLR22TVN71	MUELLE PISTON	spring	MUELLE PISTON	MOLL PISTÓ	RESSORT PISTON	MOLA PISTÃO	1	
03700	IVA 21% + 5,2% REC.	IVA 20%	622	72	PART NP72	SLR22TVN72	TUBO ACEITE SUPERIOR PISTON	ram top hose	TUBO ACEITE SUPERIOR PISTÓN	TUB OLI SUPERIOR PISTÓ	TUYAU HUILE SUPÉRIEUR PISTON	TUBO ÓLEO SUPERIOR PISTÃO	1	
03700	IVA 21% + 5,2% REC.	IVA 20%	622	73	PART NP73	SLR22TVN73	PISTON	ram	PISTÓN	PISTÓ	PISTON	PISTÃO	1	
03700	IVA 21% + 5,2% REC.	IVA 20%	622	74	PART NP74	SLR22TVN74	TUBO ACEITE INFERIOR PISTON	ram bottom hose	TUBO ACEITE INFERIOR PISTÓN	TUB OLI INFERIOR PISTÓ	TUYAU HUILE INFÉRIEUR PISTON	TUBO ÓLEO INFERIOR PISTÃO	1	
03700	IVA 21% + 5,2% REC.	IVA 20%	622	75	PART NP75	SLR22TVN75	ASIDERO PROTECTOR	safety eine	ASIDERO PROTECTOR	AGAFADOR PROTECCIÓ	POIGNÉE PROTECTION	CABO PROTECTOR	1	
03700	IVA 21% + 5,2% REC.	IVA 20%	622	76	PART NP76	SLR22TVN76	ARO FIJACION	ram hoop	ARO FIJACIÓN	ANELL FIXACIÓ	ANNEAU FIXATION	ARO FIXAÇÃO	1	
03700	IVA 21% + 5,2% REC.	IVA 20%	622	77	PART NP77	SLR22TVN77	TORNILLO M6X40	bolt M6*40	TORNILLO M6X40	CARGOL M6X40	VIS M6X40	PARAFUSO M6x40	1	
03700	IVA 21% + 5,2% REC.	IVA 20%	622	78	PART NP78	SLR22TVN78	TORNILLO M12X55	bolt M12*55	TORNILLO M12X55	CARGOL M12X55	VIS M12X55	PARAFUSO M12x55	1	
03700	IVA 21% + 5,2% REC.	IVA 20%	622	79	PART NP79	SLR22TVN79	CUÑA DE CORTE	blade	CUÑA DE CORTE	CUNYA DE TALL	CÒN DE COUPE	CUNHA DE CORTE	1	
03700	IVA 21% + 5,2% REC.	IVA 20%	622	80	PART NP80	SLR22TVN80	TORNILLO M12X80	bolt M12*80	TORNILLO M12X80	CARGOL M12X80	VIS M12X80	PARAFUSO M12x80	1	
03700	IVA 21% + 5,2% REC.	IVA 20%	622	81	PART NP81	SLR22TVN81	SOPORTE FIJACION CUÑA	blade fitting plate	SOPORTE FIJACIÓN CUÑA	SUPORT FIXACIÓ CUNYA	SUPPORT FIXATION COIN	SUPORTE FIXAÇÃO CUNHA	1	
03700	IVA 21% + 5,2% REC.	IVA 20%	622	82	PART NP82	SLR22TVN82	CHAPA SEPARADOR	spacing plate	CHAPA SEPARADOR	MAPA SEPARADOR	PLAQUE SÉPARATION	CHAPA SEPARADORA	1