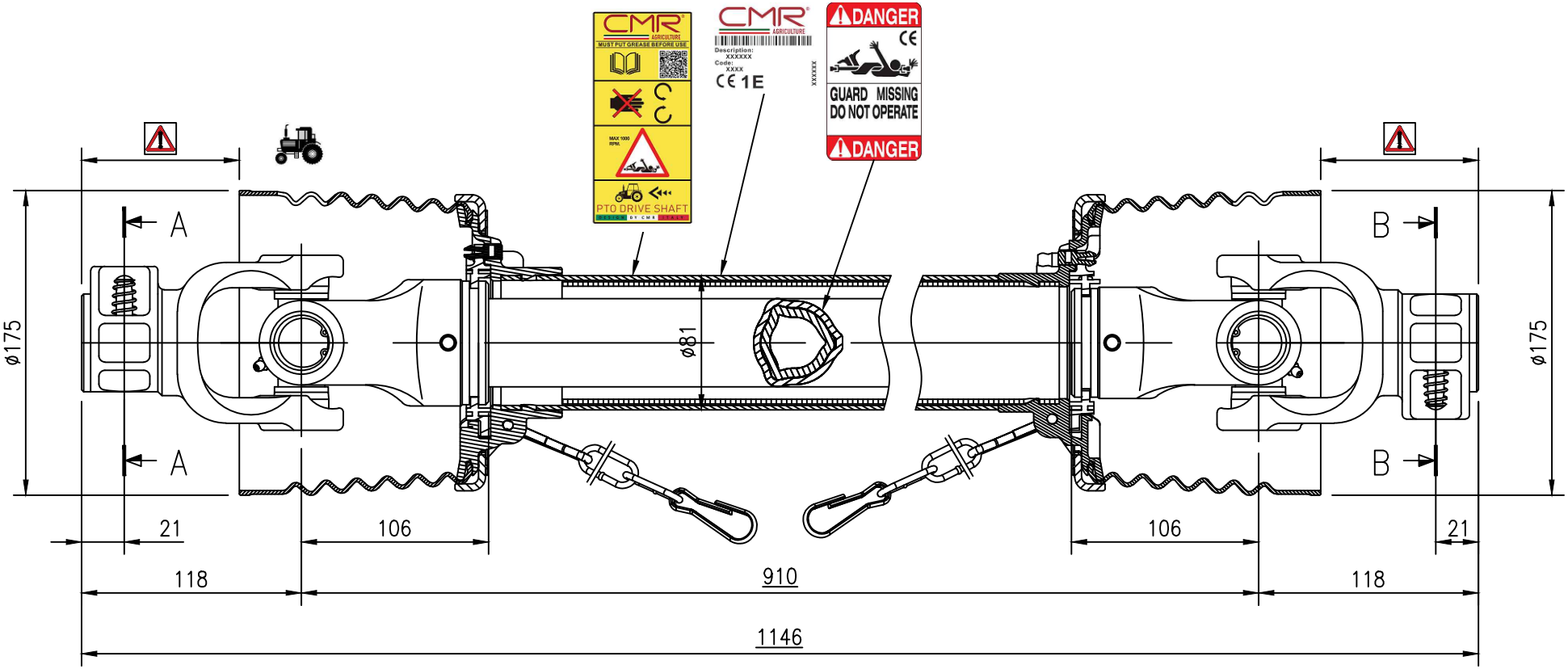

Le parti identificate con ⚠ sono scoperte,devono sempre avere le protezioni integrative.CMR Group declina ogni responsabilità in caso di inosservanza.

The parts identified with ⚠ are uncovered, they must always have the integrative protections. CMR Group declines all responsibility in case of non-compliance.

Data 540 rpm			Data 1000 rpm		
CV	kW	Nm	CV	kW	Nm
64	47	832	100	74	702

Lato trattore/Tractor side	Lato macchina/Machine side	Crociera/Cross journal
A–A 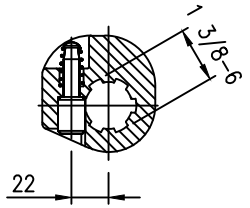	B–B 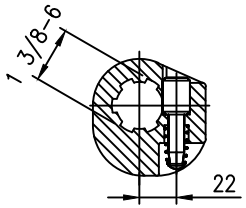	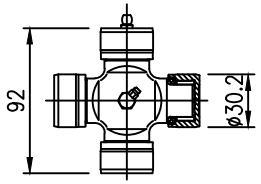
Tubo esterno/Outer tube	Tubo interno/Inner tube	Taratura/Calibration (*)
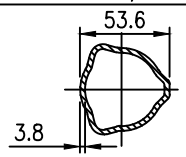	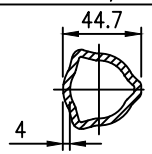	– Nm
		Coppia trasm./Trasm. torque (**)
		– Nm

(*) ove previsto/where applicable
(**) solo per ruote libere/only for overrunning clutch

REV.	DATA - Date	DESCRIZIONE MODIFICA - Modify description	DIS./VER. - Drawn/Cheched

SERIE - *Series*: PTO	**DESCRIZIONE** - *Description*: D06 T 091 S Z 1-38Z6 1-38Z6	**MASSA** - *Mass*: 16 kg
NOTE - *Notes*: PI1 - PI1 / PTO SHAFT	**DISEGNATO** *Drawn by*: Balderi M.	
	VERIFICATO *Cheched by*: Barricelli G.	
TRATT. SUPERFICIALE - *Surface treatment*	**DATA** *Date*: 06/03/24	
	RIFERIMENTO *Ref.*	

C.M.R. GROUP Spa
Borzano di Albinea (RE) Italy
Via Giovanni Falcone, N°2/A
Tel. 0522-591011 Fax 0522-349020
www.cmr.it

LE DIMENSIONI SONO ESPRESSE IN mm SALVO DIVERSA INDICAZIONE
All dimension are expressed in mm unless different indication

FILE CAD *Cad File*	BT06S091Z0101-00.dwg	**SCALA** *Scale*	1:3
		FORMATO *Format*	A4
CLIENTE - *Client code*		**CODICE** - *Code*	BT06S091Z0101
		REV.	

IL DISEGNO E' DI PROPRIETA' DI C.M.R. GROUP Spa CONTIENE INFORMAZIONI RISERVATE CHE NON POSSONO ESSERE COPIATE O COMUNICATE A TERZI SENZA AUTORIZZAZIONE
This drawing is C.M.R. GROUP Spa property and containe confidential information it may not be copied or disclosed to third parties without autorizathion