DESCRIPTIF VISUEL SIMPLIFIÉ DE FILTRE

RÉFÉRENCE HIFI : SN 21587

H1 (MM)	: **70**
H2 (MM)	: **67**
MEDIA	: **CELLULOSE**
D1 (MM)	: **35**
D2 (MM)	: **11,2**

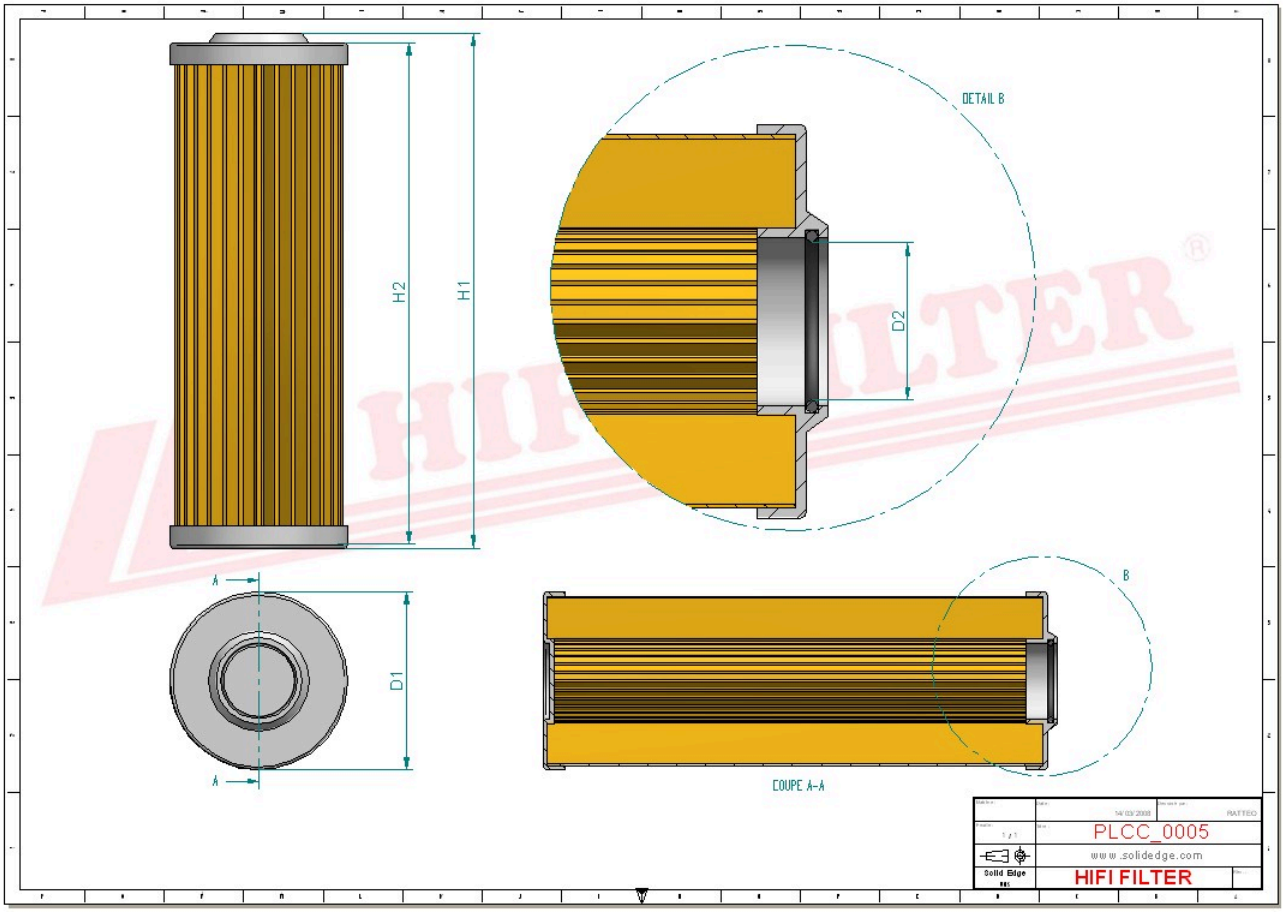

Ce document n'est pas contractuel il est à usage de simple visuel avec caractéristiques susceptibles d'évoluer dans le temps.