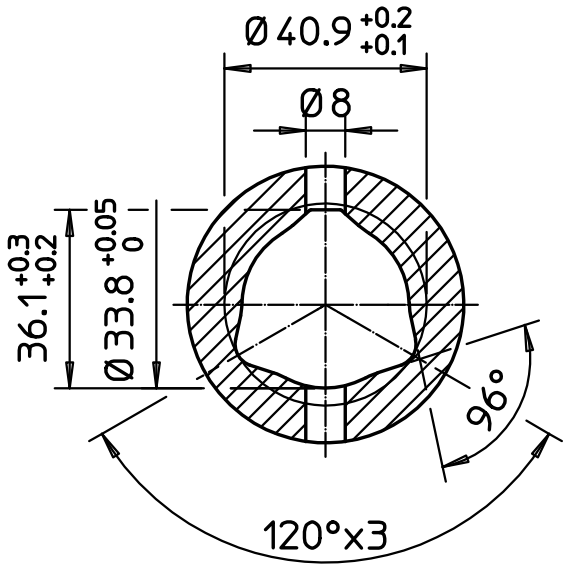

SEZ. A:A

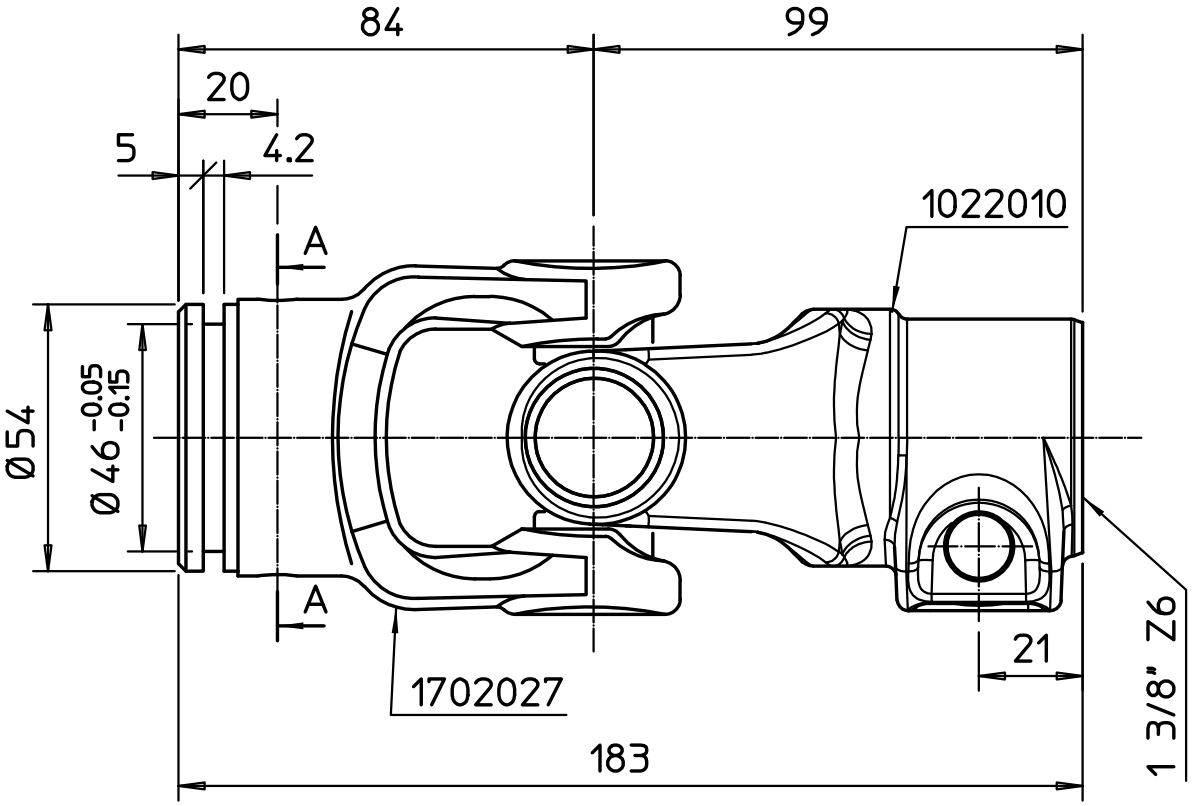

rev.	descrizione	nome	data
A	Nuova forcella pulsante protetto	C.A.	04/06/07

mat.: ---

tratt.:

durezza:

prof.:

nota:

Eurocardan

c.da Saletti 66041 Atessa (CH) - Italy

gruppo: Comuni q.tà: 1

descrizione: **SAe2 1702027-1022010**

fam.: SAe2

luc.: A. CAVALLETTI data: 04/06/2007

dis.: A. CAVALLETTI data: 30/12/1999

grez./fin.[kg]: ---/---

scala: 1:1 A4 rev.: A

cod. dis.: 1122060